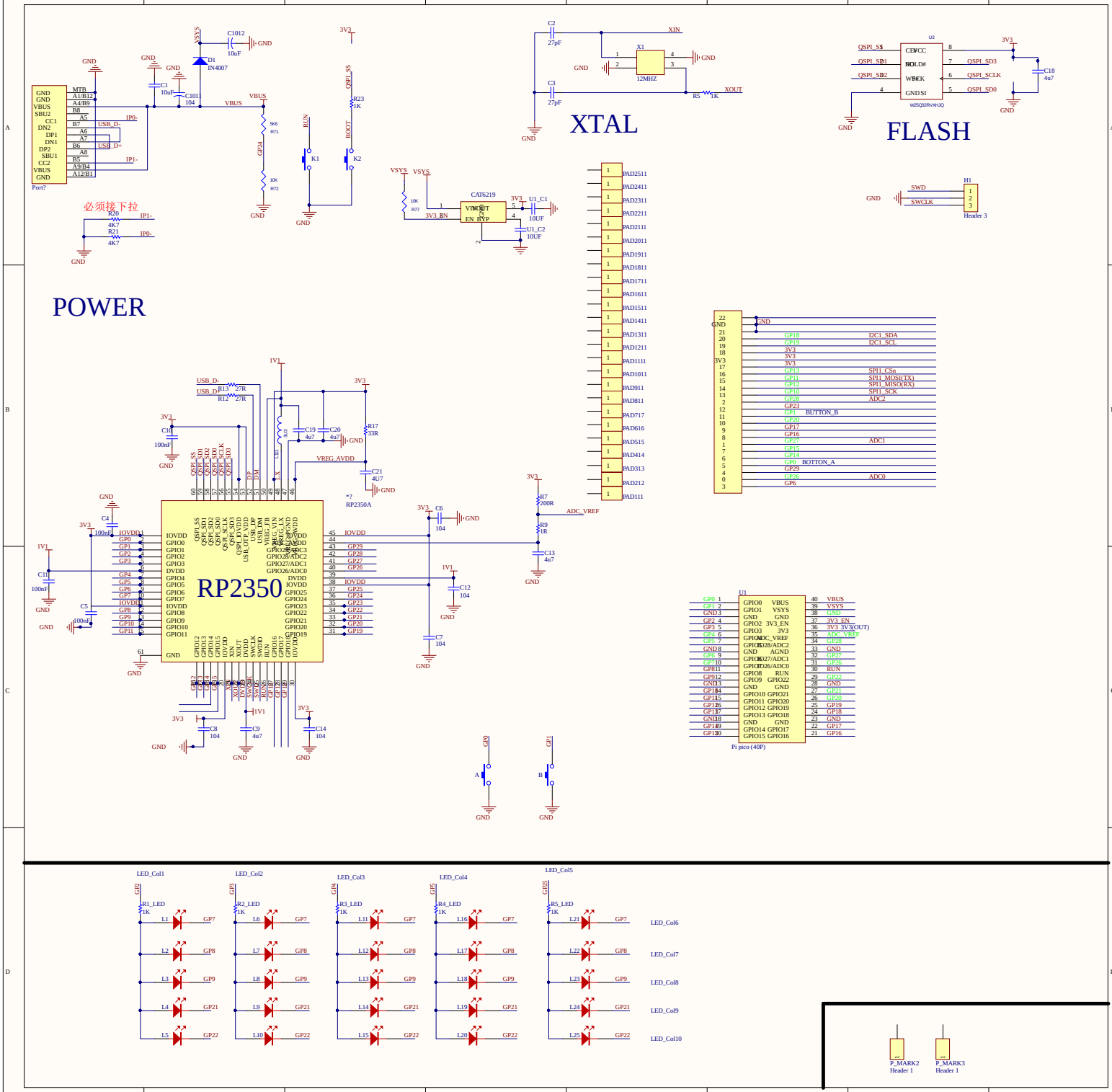
POWER
XTAL
FLASH
RP2350
必须接下拉
Port?
RP2350A
Pi pico (40P)
Header 3
Header 1
LED_Col1
LED_Col2
LED_Col3
LED_Col4
LED_Col5
LED_Col6
LED_Col7
LED_Col8
LED_Col9
LED_Col10